PELIKAN

500/600/800

Компания НК ТЕХНОЛОГИЯ получила разрешение на производство обновленного гидравлического крана PELIKAN 500, 600 и 800 от мирового лидера производства портальных кранов немецкой фирмы ARDELT (Kranbau Eberswalde)

НК ТЕХНОЛОГИЯ
уникальные инженерные решения

ARDELT

БОЛЬШАЯ ЭФФЕКТИВНОСТЬ И ВЫСОКАЯ ПРОИЗВОДИТЕЛЬНОСТЬ:

ПРЕИМУЩЕСТВО НОВОГО ПОРТАЛЬНОГО ГИДРАВЛИЧЕСКОГО КРАНА PELIKAN

- высокие рабочие скорости обеспечивают большую производительность.

- конструкция стрелы с подвижным противовесом позволяет улучшить баланс стреловой системы и крана во всем рабочем диапазоне, что сокращает энергопотребление.

- длительный срок службы за счёт оптимизированной стальной конструкции, спроектированной с использованием самых современных программ и многолетнего опыта эксплуатации.

- использование компонентов ведущих производителей на рынке обеспечивает высокую эксплуатационную надежность.

- при уменьшенном весе крана грузоподъемность увеличена до 40%.

- расширенная рабочая зона за счет улучшенного способа установки рабочих цилиндров.

- улучшенное управление рабочим процессом.

- прогнозируемые сроки поставки, простое техническое обслуживание и облегченные условия приобретения и доступность запасных частей благодаря высокой степени стандартизации и локализации производства оборудования.

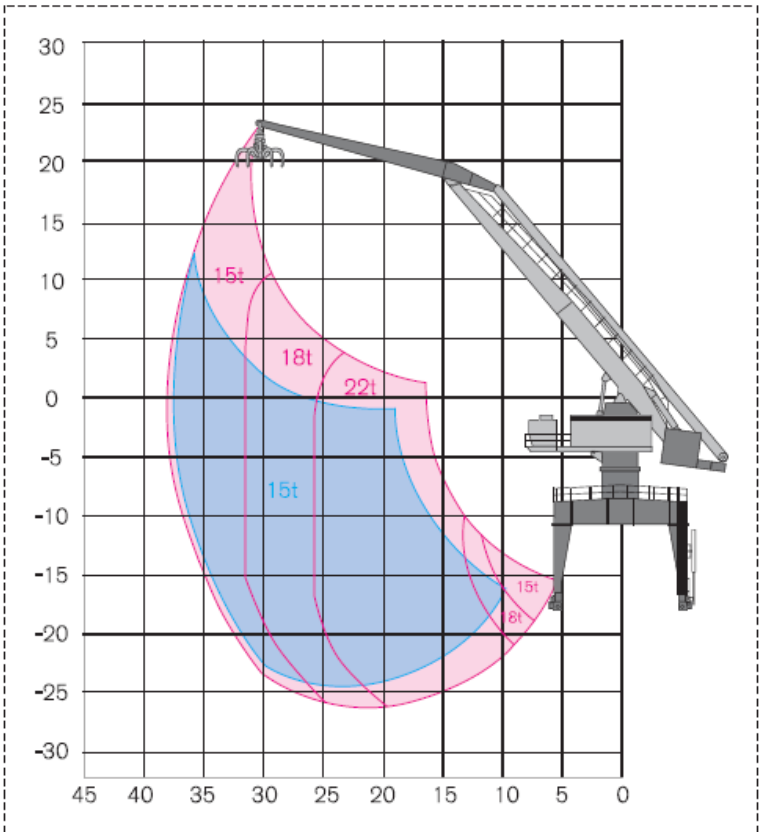

Предыдущая модель PELIKAN 580

Обновленная модель PELIKAN 600

ОБНОВЛЕННАЯ КАБИНА УПРАВЛЕНИЯ

- просторная и комфортная
- тепловая и звуковая изоляция
- эргономичное кресло оператора на воздушной подушке управлением джойстиком
- управление дисплеем и индикаторы хорошо видны и просты в использовании.
- оборудована системой климат контроля
- большие окна, обеспечивающие максимальный обзор рабочей зоны
- напольное окно, изготовленное из прозрачного безопасного стекла
- встроенная система клининга передних окон и окон на крыше
- встроенные солнцезащитные шторки на верхнем переднем стекле
- дополнительное откидное сиденье

ГРУЗОПОДЪЕМНОСТЬ:
PELIKAN 500

На приведенной ниже таблице грузоподъемность указана в тоннах (t). В соответствии со стандартом ISO 10567 гидравлическая грузоподъемность использует только 87% грузоподъемности гидросистемы. PELIKAN в стандартной комплектации дает возможность поворота на 360°.

В соответствии с правилами Ростехнадзора и ЕС индикация и ограничение момента нагрузки, а также защита от повреждения гидравлической системы стрелы включены в стандартную комплектацию.

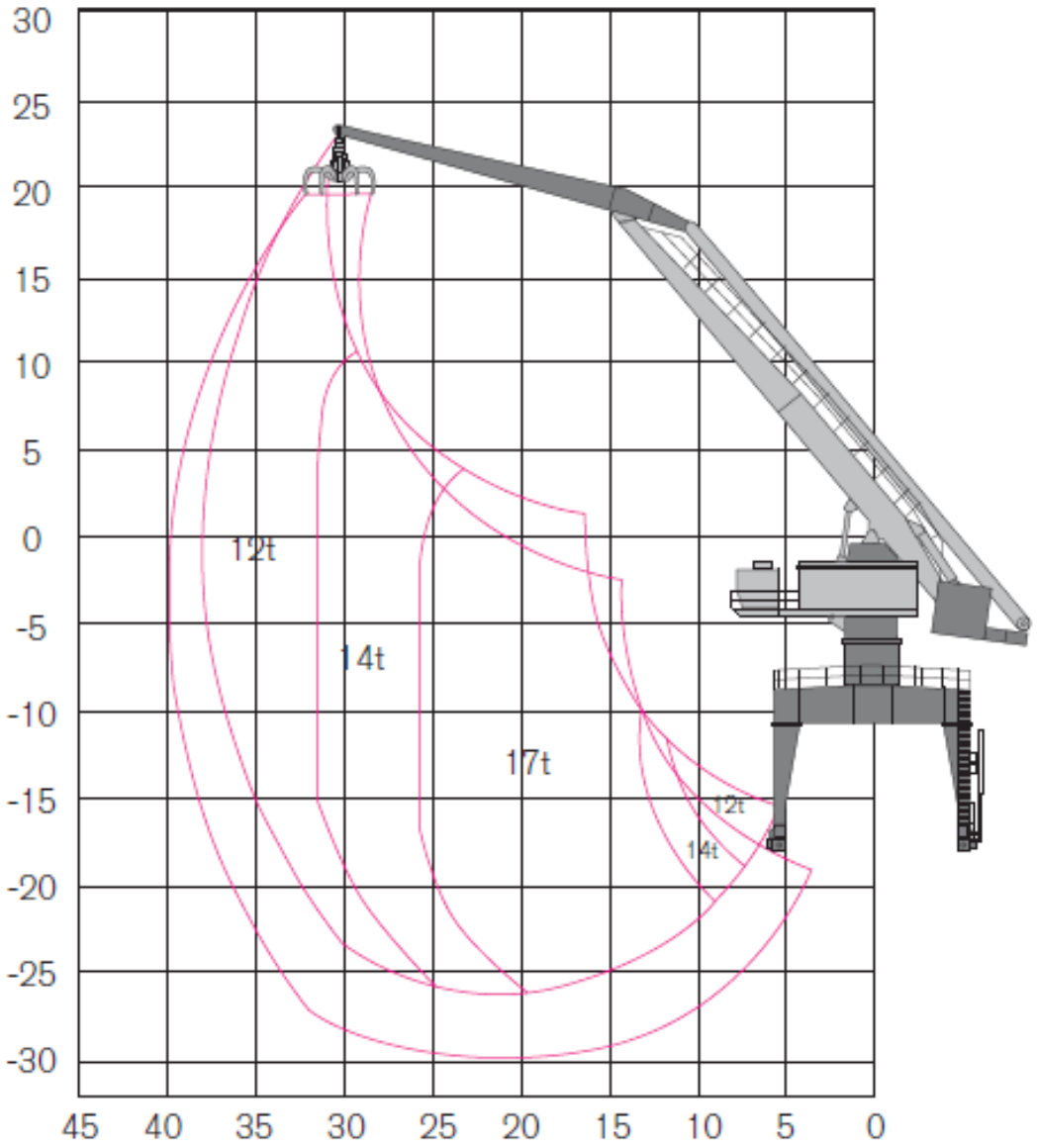

НК ТЕХНОЛОГИЯ
уникальные инженерные решения

ARDELT

ВОЗМОЖНОСТИ ИСПОЛЬЗОВАНИЯ:
PELIKAN 500

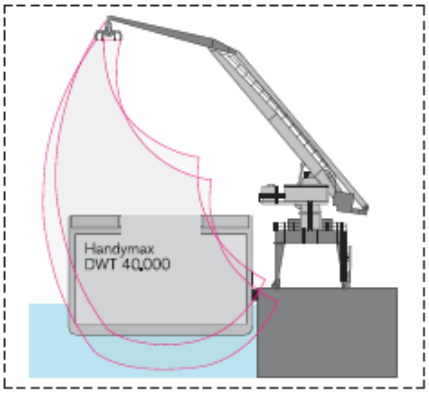

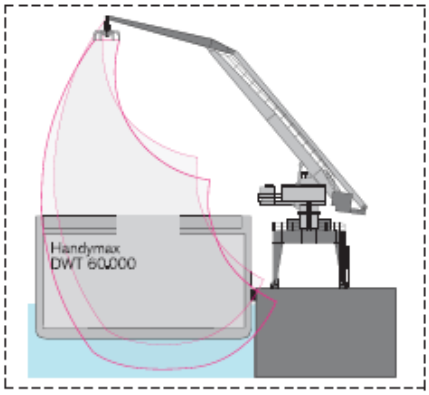

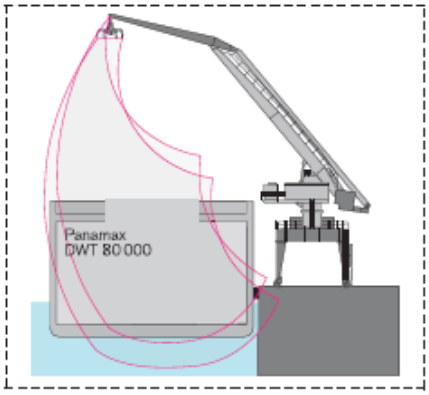

Высота подъема (м)	Диаграмма грузоподъемности																			
	PELIKAN 500- 12t*38m																			
	38	36	34	32	30	28	26	24	22	20	18	16	14	12	10	8	6	4	2	0
24																				
22																				
20				14,3																
18				14,3																
16			13,4	14,3																
14			13,4	14,3																
12		12,7	13,4	14,3																
10		12,7	13,4	14,3	15,2															
8		12,7	13,4	14,3	15,2	16,3														
6		12,7	13,4	14,3	15,2	16,3														
4	12,0	12,7	13,4	14,3	15,2	16,3	17,6	19,0												
2	12,0	12,7	13,4	14,3	15,2	16,3	17,6	19,0	20,8	22,5										
0	12,0	12,7	13,4	14,3	15,2	16,3	17,6	19,0	20,8	22,9	25,3									
-2	12,0	12,7	13,4	14,3	15,2	16,3	17,6	19,0	20,8	22,9	25,4									
-4	12,0	12,7	13,4	14,3	15,2	16,3	17,6	19,0	20,8	22,9	25,4	28,6								
-6		12,7	13,4	14,3	15,2	16,3	17,6	19,0	20,8	22,9	25,4	28,6								
-8			13,4	14,3	15,2	16,3	17,6	19,0	20,8	22,9	25,4	28,6								
-10			13,4	14,3	15,2	16,3	17,6	19,0	20,8	22,9	25,4	28,6	20,2							
-12			13,4	14,3	15,2	16,3	17,6	19,0	20,8	22,9	25,4	28,6	21,1	15,5						
-14			13,4	14,3	15,2	16,3	17,6	19,0	20,8	22,9	25,4	28,6	22,6	17,2	13,5					
-16			13,4	14,3	15,2	16,3	17,6	19,0	20,8	22,9	25,4	28,1	24,3	19,0	15,4	12,9	11,1			
-18				14,0	15,2	16,3	17,6	19,0	20,6	22,4	24,5	27,0	26,3	21,0	17,4	14,9				
-20				13,0	14,4	15,6	16,9	18,2	19,8	21,4	23,4	25,6	28,3	23,2	19,5					
-22					13,2	14,6	15,9	17,2	18,6	20,2	22,0	24,0	26,4	25,5						
-24						13,2	14,6	15,9	17,3	18,7	20,3	22,1	24,1							
-26									15,6	16,9										

ТЕХНИЧЕСКАЯ ХАРАКТЕРИСТИКА:
PELIKAN 500

ЭЛЕКТРОДВИГАТЕЛЬ
Мощность электродвигателей: 2x160 кВт; 400 В/50 Гц

ГИДРАВЛИЧЕСКАЯ СИСТЕМА
Гидравлическая система с датчиком нагрузки для выполнения рабочих функций

- Тип насоса: 2 регулируемых поршневых насоса, с независимым от нагрузки регулятором объема для параллельного независимого управления рабочими функциями
- Регулирование насоса: регулирование холостого хода, контроль нагрузки – насосы перекачивают только то количество масла, которое фактически используется, отключение давления, контроль максимальной нагрузки.
- Скорость потока: 2x385 л/ мин max.
- Рабочее давление: 270 бар max.

Гидравлическая система с замкнутым контуром для поворотного механизма

- Тип насоса: реверсивный регулируемый поршневой насос
- Управление насосом: контроль момента, рекуперация энергии при торможении
- Скорость потока: 2x250 л/ мин max.
- Рабочее давление: 330 бар max.
- Фильтрация: высокопроизводительная фильтрация с длительным интервалом и система сверхтонких фильтров с отделением воды
- Охлаждение: блок охлаждения большой емкости с термостатически регулируемыми приводами вентиляторов
- Гидравлический бак: 1600 л
- Управление: пропорциональная, чувствительная активация движений, 2 джойстика и переключателя обеспечивают все функции управления.

Все гидравлические контуры защищены предохранительными клапанами. Гидравлические клапаны и маслопроводы большого сечения обеспечивают достижение высокой энергоэффективности.

ПОВОРОТНОЕ УСТРОЙСТВО:

- 2 компактные планетарные редуктора с гидравлическим приводом
- Удерживающий тормоз: многодисковый тормоз с пружинным приводом
- Поворотный подшипник: специальный герметичный поворотный подшипник с внутренним зубчатым роликом и центральной системой смазки.
- Скорость поворота: 0 – 2,5 об/мин
- Приводные устройства установлены внутри А-образной конструкции и, таким образом, защищены от воздействия окружающей среды
- Устойчивая к скручиванию коробчатая конструкция, прецизионно обработанная, удобная в обслуживании конфигурация, доступное машинное отделение и главная стрела

РАБОЧИЙ ВЕС:
Вес PELIKAN 500 составляет примерно 200 тонн. Рабочий вес варьируется в зависимости от комплектации крана. Возможны технические изменения.

ГРУЗОПОДЪЕМНОСТЬ:
PELIKAN 600

На приведенной ниже таблице грузоподъемность указана в тоннах (t). В соответствии со стандартом ISO 10567 гидравлическая грузоподъемность задействует только 87% грузоподъемности гидросистемы. PELIKAN в стандартной комплектации дает возможность непрерывного вращения на 360°. В соответствии с правилами Ростехнадзора и ЕС индикация и ограничение момента нагрузки, а также защита от повреждения гидравлической системы стрелы включены в стандартную комплектацию.

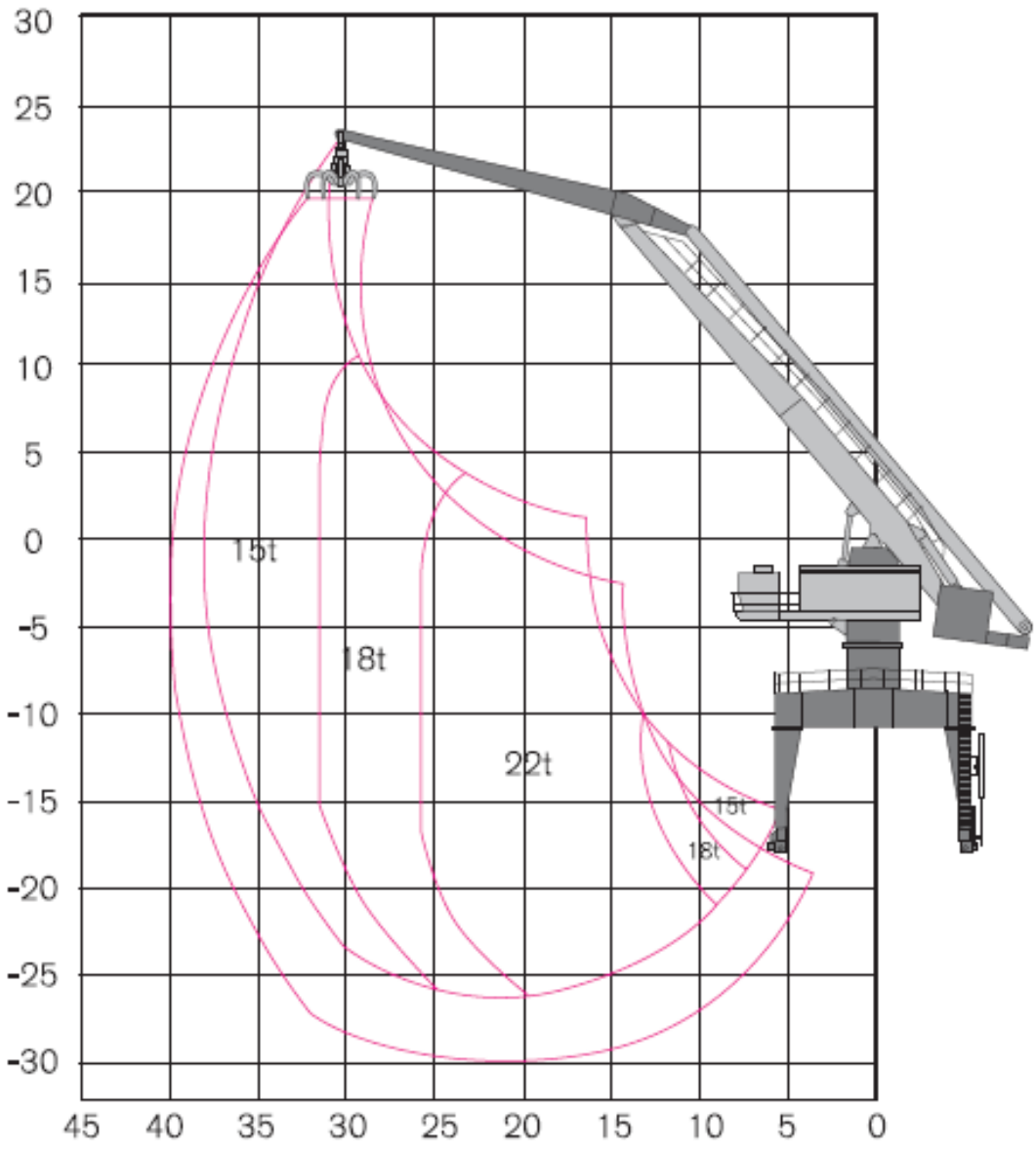

НК ТЕХНОЛОГИЯ
уникальные инженерные решения

ARDELT

ВОЗМОЖНОСТИ ИСПОЛЬЗОВАНИЯ:
PELIKAN 600

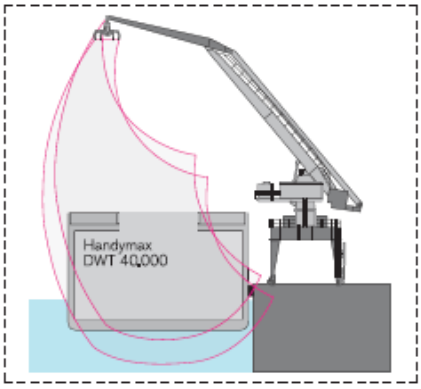

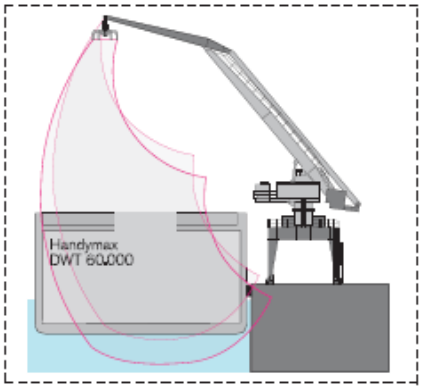

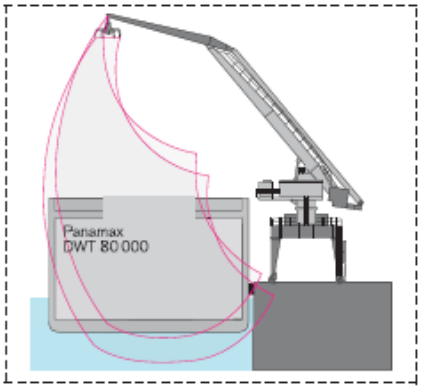

Высота подъема (м)	Диаграмма грузоподъемности																			
	PELIKAN 600- 15t*38m																			
	38	36	34	32	30	28	26	24	22	20	18	16	14	12	10	8	6	4	2	0
24																				
22																				
20				16,4																
18				16,2																
16			16,1	16,1																
14			16,0	16,1																
12		15,8	16,0	16,2																
10		15,8	16,0	16,3	16,6															
8		15,8	16,1	16,4	16,8	17,3														
6		15,9	16,2	16,6	17,1	17,6														
4	15,0	15,9	16,3	16,8	17,3	18,0	18,7	19,5												
2	15,0	15,9	16,5	17,0	17,6	18,3	19,2	20,2	21,4	22,8										
0	15,0	15,9	16,6	17,2	17,9	18,7	19,6	20,7	22,1	23,8	26,0									
-2	15,0	15,9	16,7	17,4	18,1	19,0	20,1	21,3	22,8	24,7	27,1									
-4	15,0	15,9	16,8	17,5	18,4	19,3	20,4	21,8	23,4	25,5	28,1	31,5								
-6		15,9	16,8	17,6	18,5	19,5	20,7	22,2	23,9	26,1	28,8	32,3								
-8		15,9	16,8	17,7	18,6	19,7	21,0	22,5	24,3	26,5	29,3	30,5								
-10		15,9	16,8	17,7	18,7	19,8	21,1	22,7	24,5	26,8	29,6	28,7	19,3							
-12		15,7	16,7	17,6	18,7	19,8	21,2	22,7	24,6	26,9	29,7	28,4	20,1	14,9						
-14			16,5	17,5	18,5	19,7	21,1	22,7	24,6	26,8	29,6	29,0	21,3	16,4	13,0					
-16			16,1	17,2	18,3	19,5	20,9	22,5	24,4	26,6	29,3	30,1	22,7	18,0	14,7	12,3	10,7			
-18				16,8	18,0	19,2	20,6	22,2	24,0	26,2	28,8	31,8	24,4	19,7	16,4	14,1				
-20				16,1	17,4	18,7	20,1	21,7	23,5	25,6	28,1	31,1	26,4	21,5	18,2					
-22					16,6	18,0	19,5	21,0	22,8	24,8	27,1	30,0	28,7	23,5						
-24						17,0	18,5	20,1	21,8	23,7	25,9	28,6	31,4							
-26									20,5	22,4										

ТЕХНИЧЕСКАЯ ХАРАКТЕРИСТИКА:
PELIKAN 600

ЭЛЕКТРОДВИГАТЕЛЬ
Мощность электродвигателей: 2x200 кВт; 400 В/50 Гц

ГИДРАВЛИЧЕСКАЯ СИСТЕМА
Гидравлическая система с датчиком нагрузки для выполнения рабочих функций

- Тип насоса: 2 регулируемых поршневых насоса, с независимым от нагрузки регулятором объема для параллельного независимого управления рабочими функциями
- Регулирование насоса: регулирование холостого хода, контроль нагрузки – насосы перекачивают только то количество масла, которое фактически используется, отключение давления, контроль максимальной нагрузки.
- Скорость потока: 2x525 л/ мин max.
- Рабочее давление: 270 бар max.

Гидравлическая система с замкнутым контуром для поворотного механизма

- Тип насоса: реверсивный регулируемый поршневой насос
- Управление насосом: контроль момента, рекуперация энергии при торможении
- Скорость потока: 2x250 л/ мин max.
- Рабочее давление: 330 бар max.
- Фильтрация: высокопроизводительная фильтрация с длительным интервалом и система сверхтонких фильтров с отделением воды
- Охлаждение: блок охлаждения большой емкости с термостатически регулируемыми приводами вентиляторов
- Гидравлический бак: 1600 л
- Управление: пропорциональная, чувствительная активация движений, 2 джойстика и переключателя обеспечивают все функции управления.

Все гидравлические контуры защищены предохранительными клапанами. Гидравлические клапаны и маслопроводы большого сечения обеспечивают достижение высокой энергоэффективности.

ПОВОРОТНОЕ УСТРОЙСТВО:

- 2 компактные планетарные редуктора с гидравлическим приводом.
- Удерживающий тормоз: многодисковый тормоз с пружинным приводом
- Поворотный подшипник: специальный герметичный поворотный подшипник с внутренним зубчатым роликом и центральной системой смазки
- Скорость поворота: 0 – 2,2 об/мин.

Приводные устройства установлены внутри А-образной конструкции и, таким образом, защищены от воздействия окружающей среды.

- Устойчивая к скручиванию коробчатая конструкция, прецизионно обработанная, удобная в обслуживании конфигурация, доступное машинное отделение и главная стрела.

Вес PELIKAN 600 составляет примерно 235 тонн. Рабочий вес варьируется в зависимости от комплектации крана. Возможны технические изменения.

ГРУЗОПОДЪЕМНОСТЬ:
PELIKAN 800

На приведенной ниже таблице грузоподъемность указана в тоннах (t). В соответствии со стандартом ISO 10567 гидравлическая грузоподъемность задействует только 87% грузоподъемности гидросистемы. PELIKAN в стандартной комплектации дает возможность непрерывного вращения на 360°. В соответствии с правилами Ростехнадзора и ЕС индикация и ограничение момента нагрузки, а также защита от повреждения гидравлической системы стрелы включены в стандартную комплектацию.

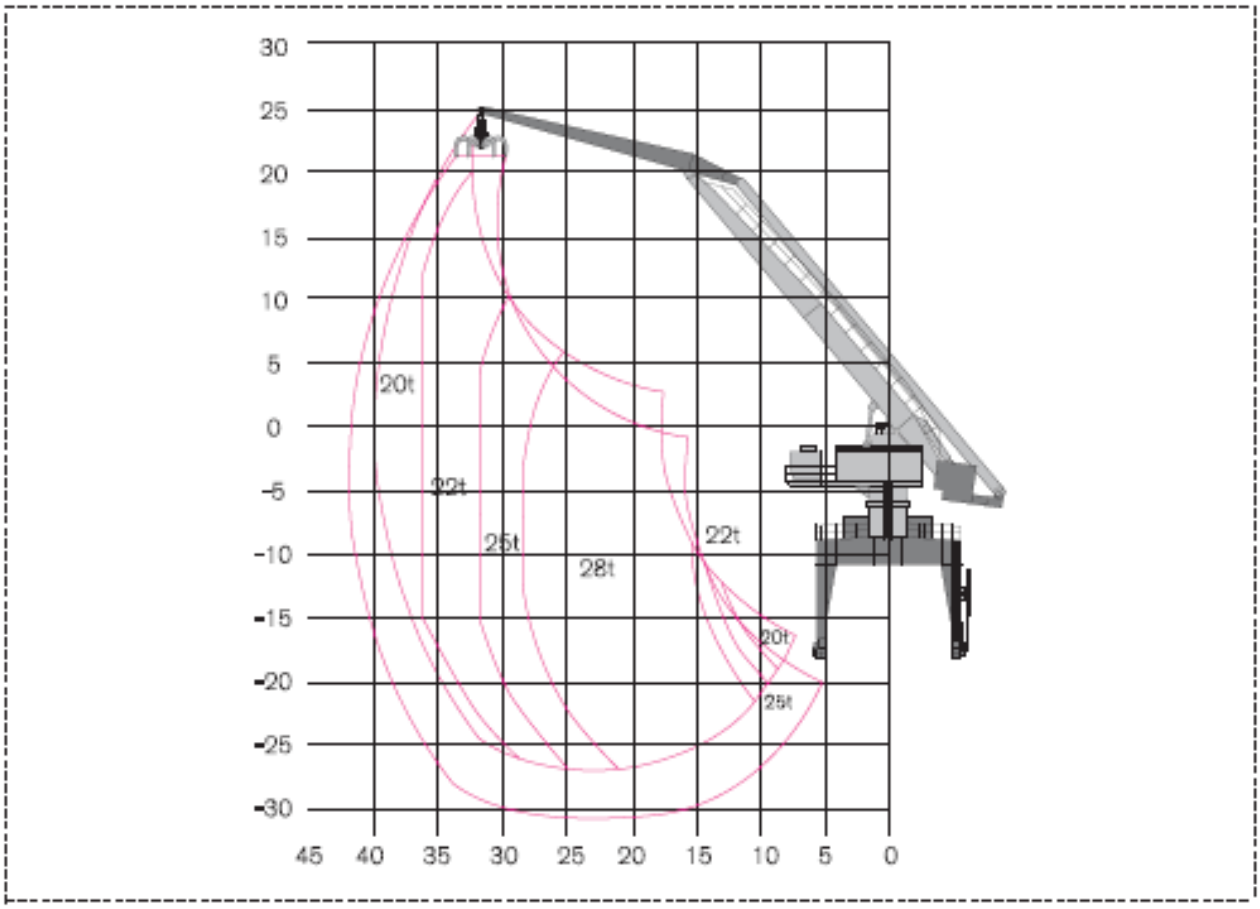

ВОЗМОЖНОСТИ ИСПОЛЬЗОВАНИЯ:
PELIKAN 800

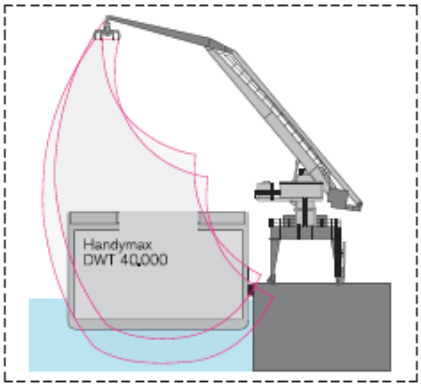

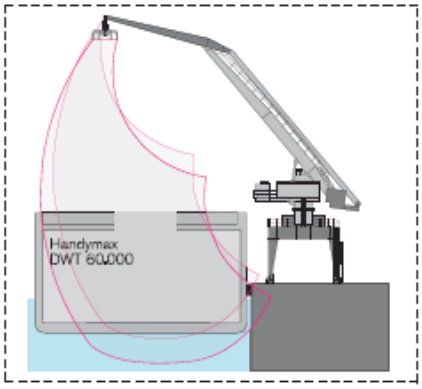

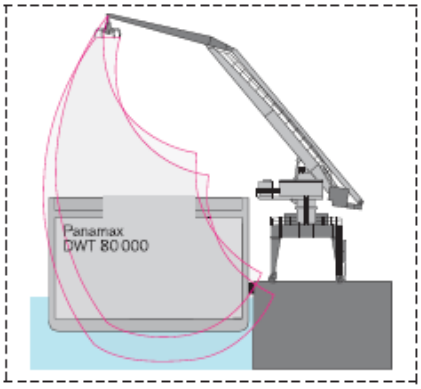

Высота подъема (м)	Диаграмма грузоподъемности																				
	PELIKAN 800 - 20t*40m																				
	Радиус (м)																				
	40	38	36	34	32	30	28	26	24	22	20	18	16	14	12	10	8	6	4	2	0
24					24,3																
22				23,9	24,0																
20				23,6	23,8																
18			22,4	23,5																	
16			22,3	23,3																	
14			22,3	23,5	24,0																
12		21,1	22,3	23,6	24,2																
10		21,1	22,3	23,6	24,4	25,1															
8		21,1	22,3	23,6	24,6	25,4	26,3														
6		21,1	22,3	23,6	24,9	25,8	26,8	27,9													
4	20,1	21,1	22,3	23,6	25,1	26,1	27,2	28,5	30,0												
2	20,1	21,1	22,3	23,6	25,1	26,4	27,6	29,0	30,7	32,7	35,2	37,5									
0	20,1	21,1	22,3	23,6	25,1	26,7	28,0	29,5	31,3	33,5	36,2	38,4									
-2	20,1	21,1	22,3	23,6	25,1	26,8	28,3	29,9	31,8	34,2	37,0	39,8									
-4	20,1	21,1	22,3	23,6	25,1	26,8	28,5	30,2	32,2	34,7	37,6	41,3									
-6		21,1	22,3	23,6	25,1	26,8	28,7	30,4	32,5	35,0	38,0	41,8									
-8		21,1	22,3	23,6	25,1	26,8	28,7	30,5	32,6	35,1	38,2	41,9									
-10		21,1	22,3	23,6	25,1	26,8	28,7	30,5	32,6	35,1	38,1	41,8	31,3								
-12		21,1	22,3	23,6	25,1	26,8	28,5	30,4	32,5	34,9	37,9	41,4	32,5	24,6							
-14			22,3	23,6	25,1	26,6	28,2	30,1	32,1	34,6	37,4	40,8	34,1	26,7	21,6						
-16			21,9	23,3	24,7	26,2	27,8	29,6	31,7	34,0	36,8	40,0	36,2	29,0	24,0	20,4	19,3				
-18				22,6	24,1	25,6	27,2	29,0	31,0	33,3	35,9	39,0	38,7	31,5	26,6	23,0	20,4				
-20				21,7	23,3	24,8	26,5	28,2	30,2	32,3	34,8	37,7	41,1	34,2	29,2	25,5					
-22					22,2	23,8	25,5	27,2	29,1	31,2	33,5	36,2	39,3	37,1	31,8						
-24					20,6	22,5	24,2	26,0	27,8	29,8	31,9	34,4	37,2	40,3							
-26							22,6	24,3	26,1	28,0	30,0	32,3									

ТЕХНИЧЕСКАЯ ХАРАКТЕРИСТИКА:
PELIKAN 800

ЭЛЕКТРОДВИГАТЕЛЬ
Мощность электродвигателей: 2x315 кВт; 400 В/50 Гц

ГИДРАВЛИЧЕСКАЯ СИСТЕМА
Гидравлическая система с датчиком нагрузки для выполнения рабочих функций

- Тип насоса: 4 регулируемых поршневых насоса, с независимым от нагрузки регулятором объема для параллельного независимого управления рабочими функциями
- Регулирование насоса: регулирование холостого хода, контроль нагрузки – насосы перекачивают только то количество масла, которое фактически используется, отключение давления, контроль максимальной нагрузки.
- Скорость потока: 4x385 л/ мин max.
- Рабочее давление: 270 бар max.

Гидравлическая система с замкнутым контуром для поворотного механизма

- Тип насоса: реверсивный регулируемый поршневой насос
- Управление насосом: контроль момента, рекуперация энергии при торможении
- Скорость потока: 2x360 л/ мин max.
- Рабочее давление: 330 бар max.
- Фильтрация: высокопроизводительная фильтрация с длительным интервалом и система сверхтонких фильтров с отделением воды
- Охлаждение: блок охлаждения большой емкости с термостатически регулируемыми приводами вентиляторов
- Гидравлический бак: 2x1600 л
- Управление: пропорциональная, чувствительная активация движений, 2 джойстика и переключателя обеспечивают все функции управления.

Все гидравлические контуры защищены предохранительными клапанами. Гидравлические клапаны и маслопроводы большого сечения обеспечивают достижение высокой энергоэффективности.

ПОВОРОТНОЕ УСТРОЙСТВО:

- 2 компактные планетарные редуктора с гидравлическим приводом
- Удерживающий тормоз: многодисковый тормоз с пружинным приводом
- Поворотный подшипник: специальный герметичный поворотный подшипник с внутренним зубчатым роликом и центральной системой смазки
- Скорость поворота: 0 – 2,2 об/мин.

Приводные устройства установлены внутри А-образной конструкции и, таким образом, защищены от воздействия окружающей среды.

РАБОЧИЙ ВЕС:
Вес PELIKAN 800 составляет примерно 310 тонн. Рабочий вес варьируется в зависимости от комплектации крана. Возможны технические изменения.

ВОЗМОЖНОСТИ УСТАНОВКИ: PELIKAN

Установленный на колонне

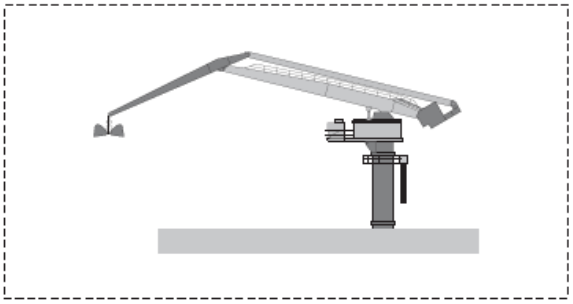

Установленный на барже

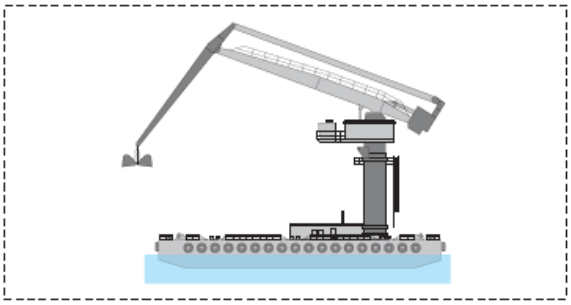

Установленный на рельсах с высоким порталом

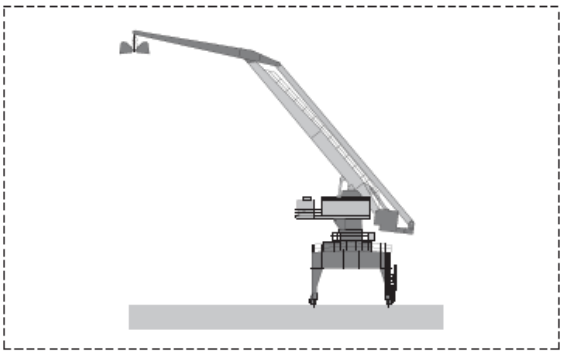

Установленный на рельсах с низким порталом

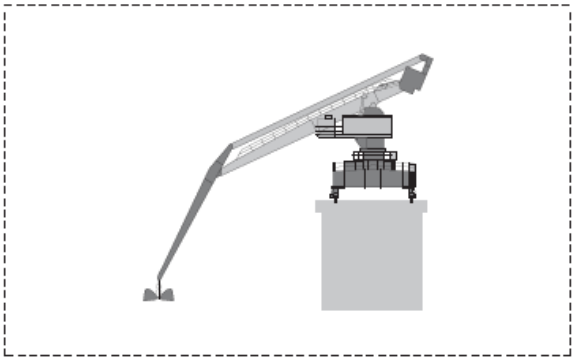

Установленный на гусеничном ходу с высоким порталом

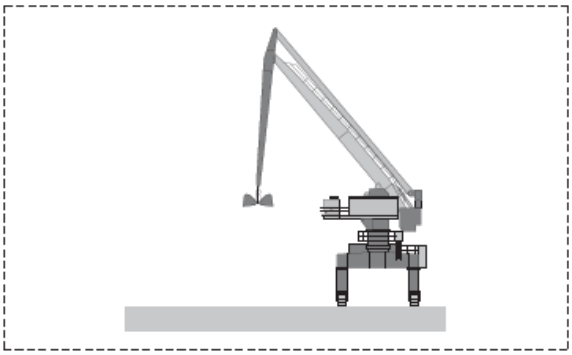

Установленный на гусеничном ходу с низким порталом

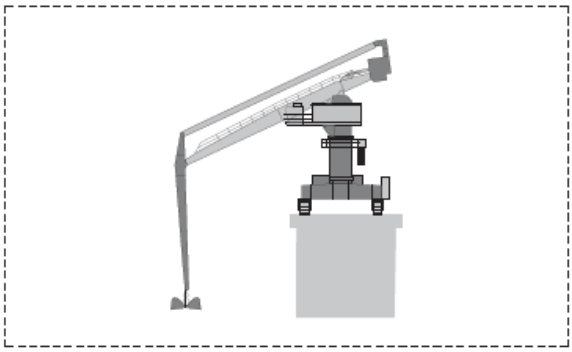

ИНТЕГРИРОВАННАЯ ЛОГИСТИЧЕСКАЯ СИСТЕМА: PELIKAN

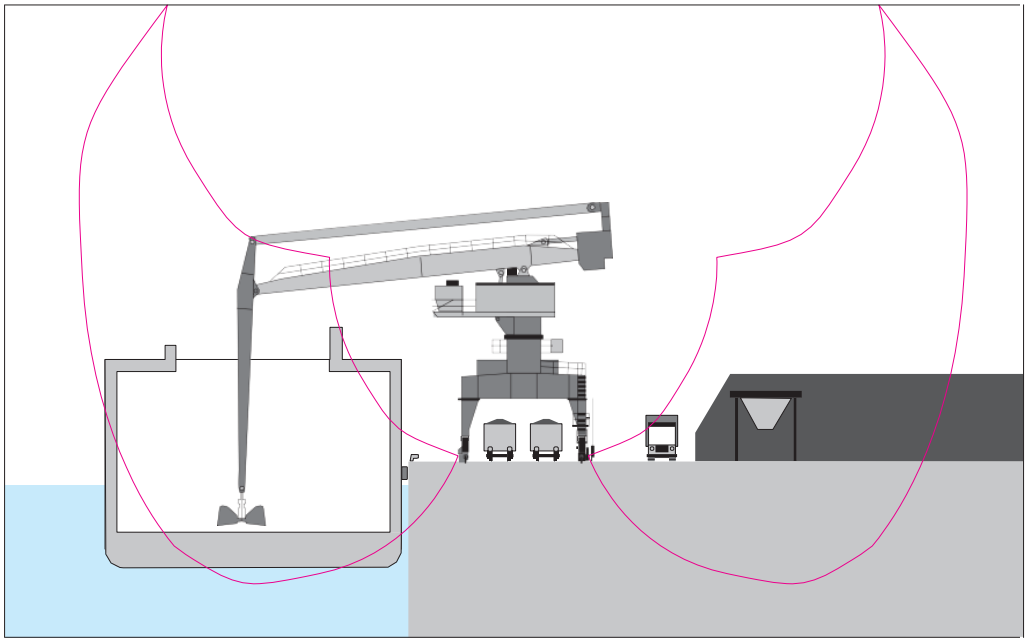

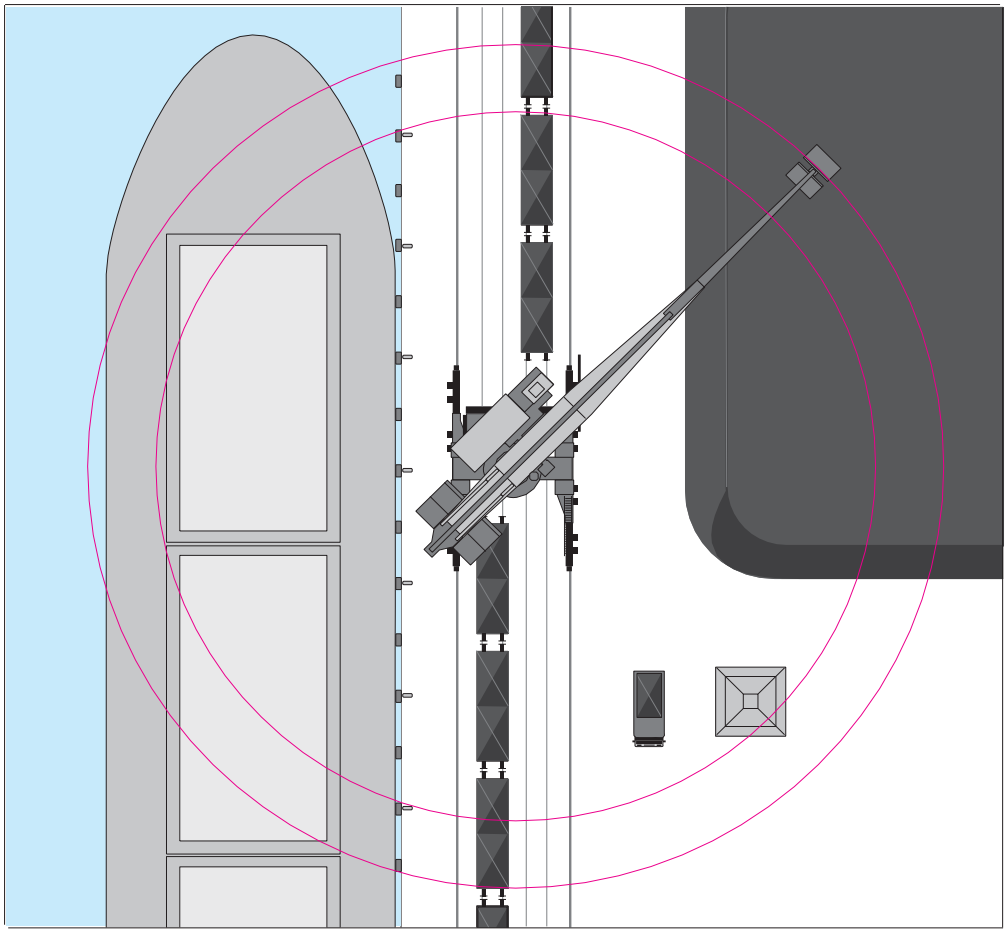

PELIKAN: Варианты комплектации

PELIKAN 380/500
TSR Bottrop, Федеративная Республика Германия

Грузоподъемность	10 / 20 Т
Максимальный вылет	38 / 20 М
Общая высота подъема	39 М
Колея портала	12 М
Эксплуатация	Металлолом

PELIKAN 580/600
Odense Havn, Дания

Грузоподъемность	15 Т
Максимальный вылет	38 М
Общая высота подъема	39 М
Колея портала	12 М
Эксплуатация	Щепа

PELIKAN 780/800
Samho Shipbuilding, Корея

Грузоподъемность	25 Т
Максимальный вылет	31 М
Общая высота подъема	38 М
Колея портала	12 М
Эксплуатация	Листовой металл

НК ТЕХНОЛОГИЯ
уникальные инженерные решения

О НАС | РЕШЕНИЯ | ПРОЕКТЫ | КОНТАКТЫ | АКТУАЛЬНО

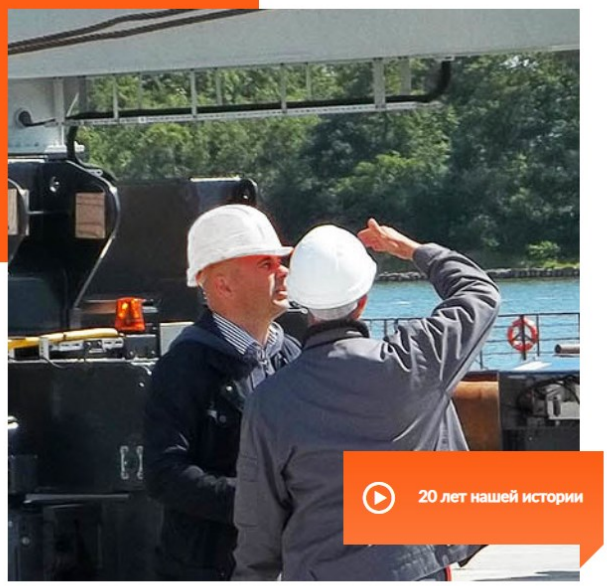

НЕСТАНДАРТНЫЕ РЕШЕНИЯ

Проектирование. Поставка. Монтаж.

ООО «НК Технология» – эксперт на рынке перегрузочной техники, включая **мостовые и портальные краны, судопогрузочные машины, спредеры**, наклонные спредеры, питатели. Наша компания занимается проектированием, производством и поставкой оборудования, а также **разработкой комплексных технологических решений для перегрузочных комплексов**, применяя подход к реализации проектов в формате **EPC/EPCM**, как для существующих, так и для проектируемых перегрузочных комплексов, путем подборки технологичного оборудования и использования потенциала уже имеющихся мощностей.
Читать больше...

Инжиниринг	70%
Проектирование	80%
Монтаж	75%

НАШИ РЕШЕНИЯ

Промышленное оборудование и решения

- Проектирование портовых терминалов
- Судопогрузочные машины
- Разгрузчики контейнеров
- Весовые загрузочные бункеры
- Питатели зерновых терминалов
- Управление проектами

ООО "НК Технология"

ИНН: 7807365066
198035, Россия, г. Санкт-Петербург, ул. Степана Разина д. 8А
https://www.nkteh-group.ru/

Филиал АО ЮниКредит Банка в г. Санкт-Петербурге

БИК: 044030858
Корр. счет: 30101810800000000858

Контакты

+7 (812) 9522999
info@nkteh-group.ru